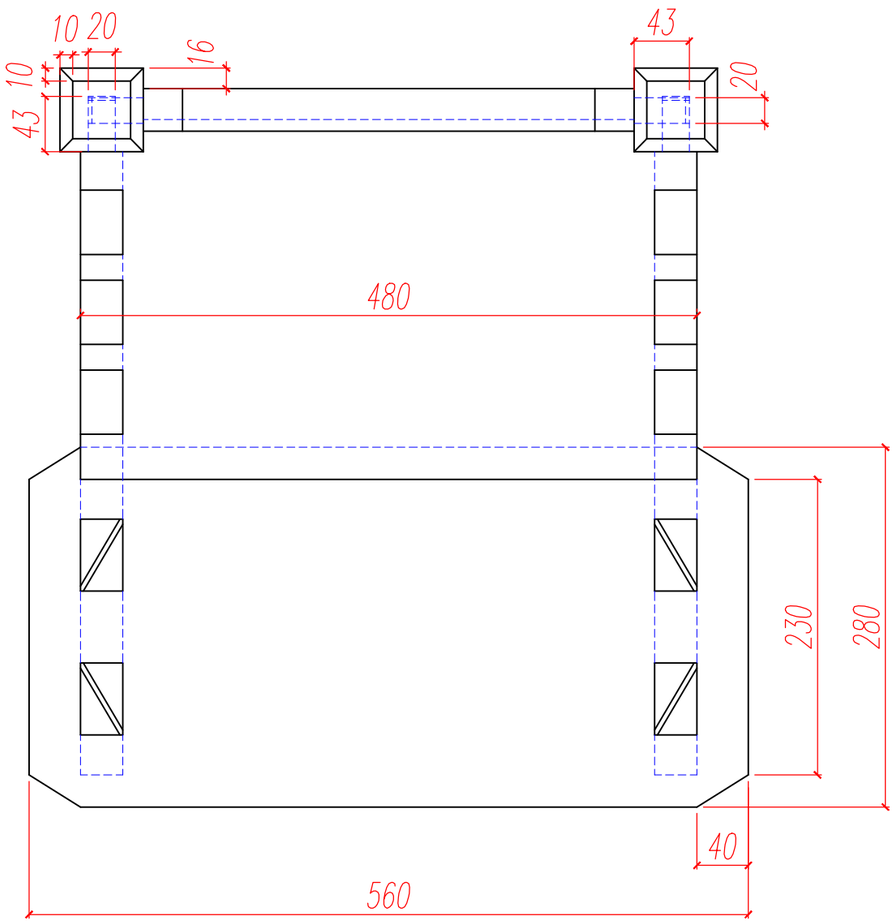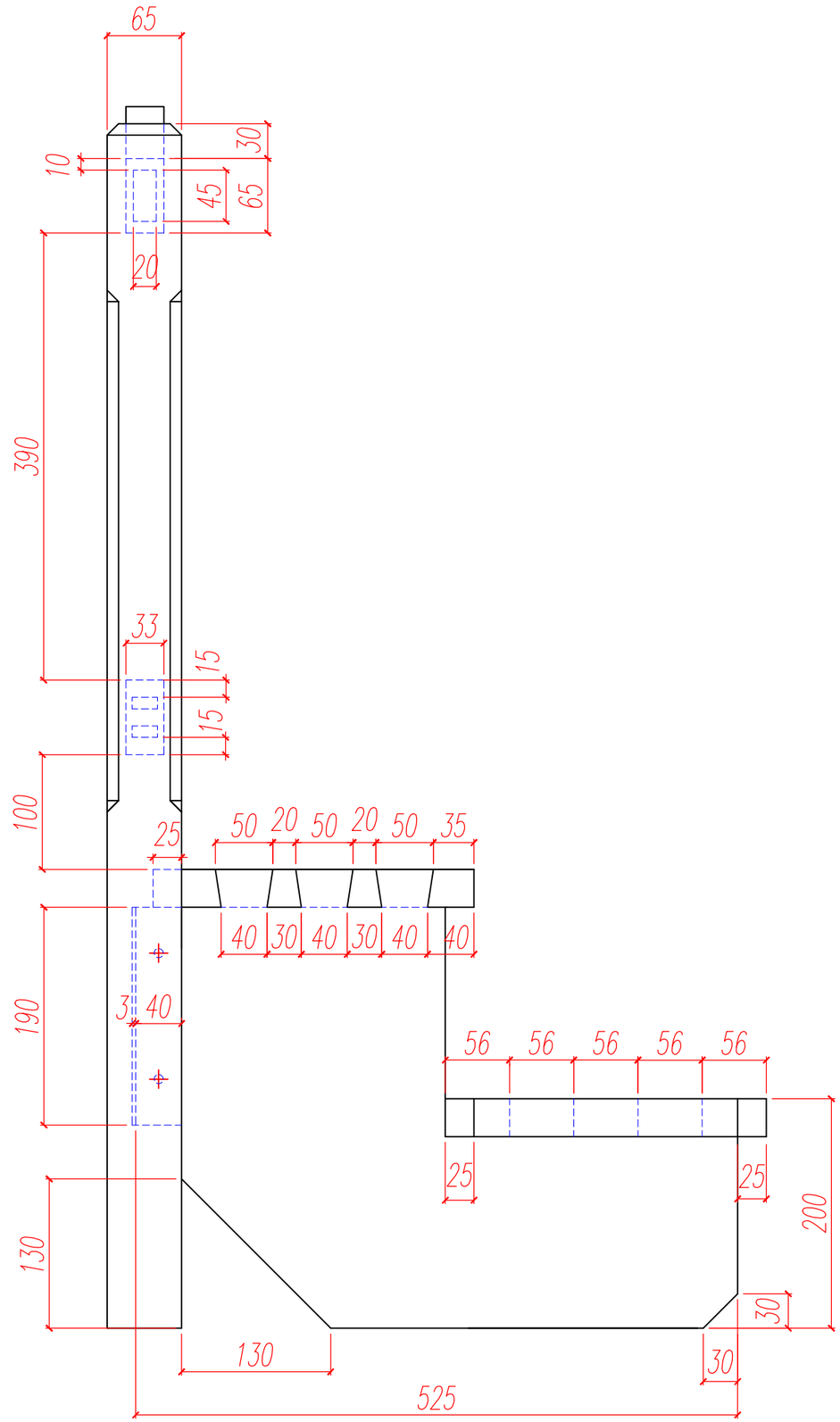Worldskills 2011 válogató verseny
2011. április 18-19.
Támlás lépcsőelem